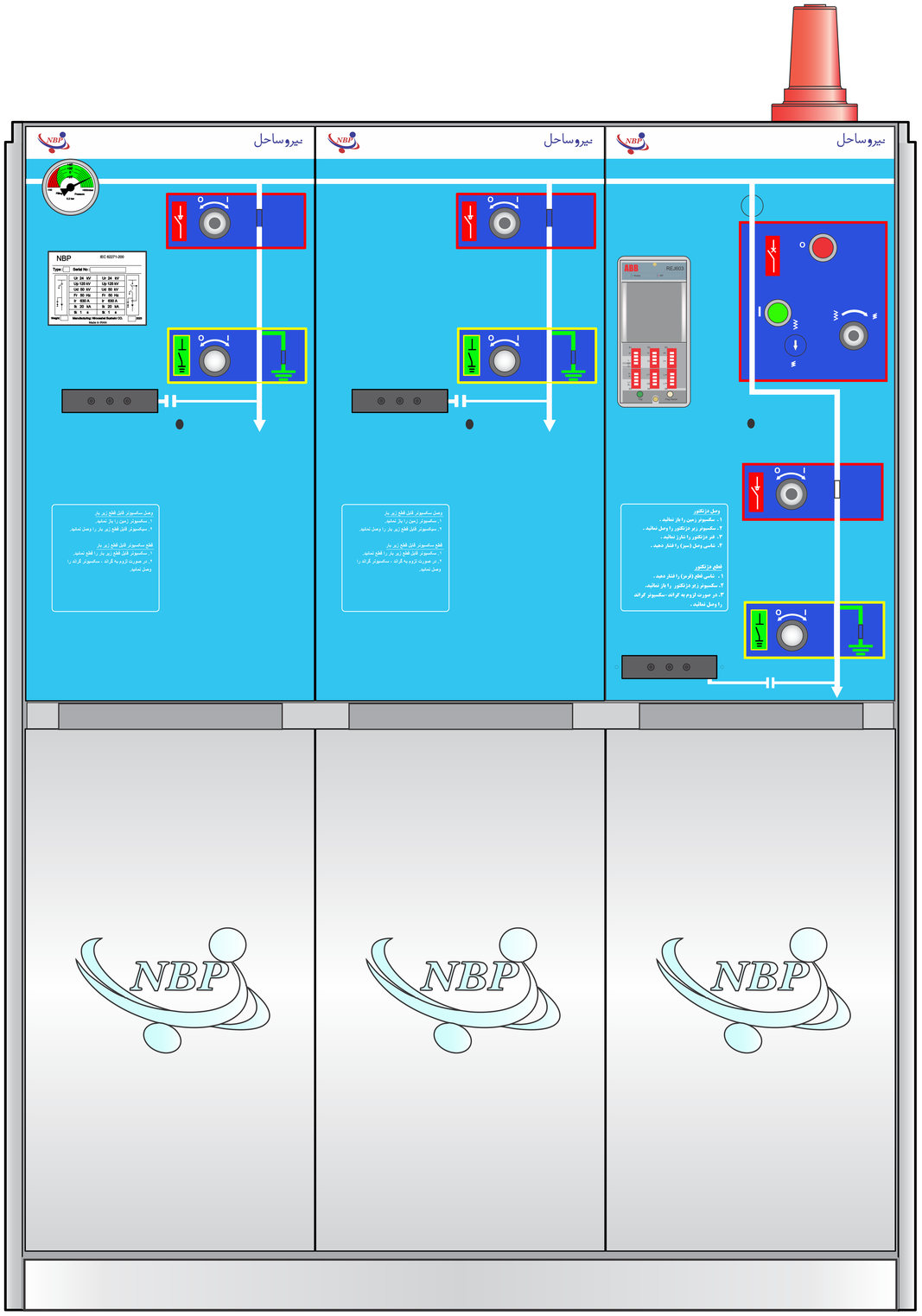

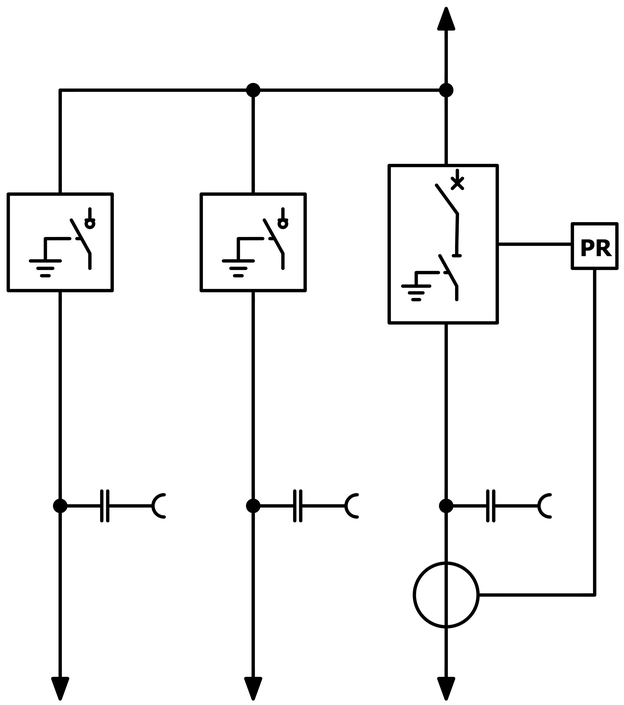

Height: 1465 mm

Depth: 754 mm

Width: 1025 mm

Weight: 352 Kg

LLV/T.R Module